SAER®
ELETTROPOMPE

# MK32/R

≅ 2900 1/min

## CARATTERISTICHE IDRAULICHE • *HYDRAULIC FEATURES*

| Tipo *Type* | $P_2$ • kW | HP | Q U.S.g.p.m. | 0 | 4,5 | 9 | 13 | 18 | 22 | 26,5 | 28,5 |
|---|---|---|---|---|---|---|---|---|---|---|---|
| | | | m³/h | 0 | 1 | 2 | 3 | 4 | 5 | 6 | 6,5 |
| | | | l/min | 0 | 17 | 33 | 50 | 67 | 83 | 100 | 108 |
| MK32/R4 | 0,75 | 1 | H (m) | 34 | 33 | 31,5 | 29 | 25 | 21,5 | 16,5 | |
| MK32/R5 | 1,1 | 1,5 | | 42,5 | 41 | 39 | 36 | 32 | 27 | 21 | |
| MK32/R6 | 1,1 | 1,5 | | 51 | 49,5 | 47 | 43 | 38 | 32,5 | 25 | |
| MK32/R7 | 1,1 | 1,5 | | 59,5 | 57 | 54 | 50 | 44 | 38 | 29 | |
| MK32/R8 | 1,5 | 2 | | 68 | 65,5 | 62,5 | 58 | 51 | 44 | 33,5 | |
| MK32/R9 | 1,5 | 2 | | 76,5 | 73,5 | 70 | 65 | 58 | 49,5 | 37,5 | |
| MK32/R10 | 2,2 | 3 | | 91 | 86 | 81 | 75 | 67 | 59 | 49 | 42 |
| MK32/R11 | 2,2 | 3 | | 100 | 95 | 89 | 83 | 74 | 64,5 | 53,5 | 47 |
| MK32/R12 | 2,2 | 3 | | 109 | 104 | 97 | 90,5 | 81 | 70 | 58,5 | 51 |
| MK32/R13 | 2,2 | 3 | | 118 | 112 | 105 | 98 | 87,5 | 76 | 63 | 55,5 |
| MK32/R14 | 3 | 4 | | 127 | 121,5 | 113 | 106 | 94,5 | 82,5 | 68,5 | 60 |
| MK32/R15 | 3 | 4 | | 136 | 130 | 121,5 | 113,5 | 101 | 88,5 | 73,5 | 64 |
| MK32/R16 | 3 | 4 | | 145 | 139 | 129 | 121 | 108 | 94 | 78 | 68 |
| MK32/R17 | 3 | 4 | | 154,5 | 147,5 | 137,5 | 128,5 | 114,5 | 100 | 83 | 73 |
| MK32/R18 | 4 | 5,5 | | 163,5 | 156 | 145,5 | 136 | 121,5 | 106 | 88 | 77 |
| MK32/R19 | 4 | 5,5 | | 172 | 165 | 154 | 143,5 | 128 | 112 | 93 | 81,5 |
| MK32/R20 | 4 | 5,5 | | 182 | 173 | 162 | 151 | 135 | 118 | 98 | 85,5 |
| MK32/R21 | 4 | 5,5 | | 191 | 182 | 170 | 158 | 141,5 | 124 | 103 | 90 |
| MK32/R22 | 4 | 5,5 | | 200 | 191 | 178 | 166,5 | 148,5 | 129 | 107 | 94 |
| MK32/R23 | 4 | 5,5 | | 209 | 199 | 186 | 174 | 155 | 135 | 112 | 98 |
| MK32/R24 | 5,5 | 7,5 | | 218 | 208 | 194 | 181 | 162 | 141 | 117 | 103 |
| MK32/R25 | 5,5 | 7,5 | | 227 | 217 | 202 | 189 | 168 | 147 | 122 | 107 |

$P_2$ Potenza nominale del motore • *Rated power of the motor*

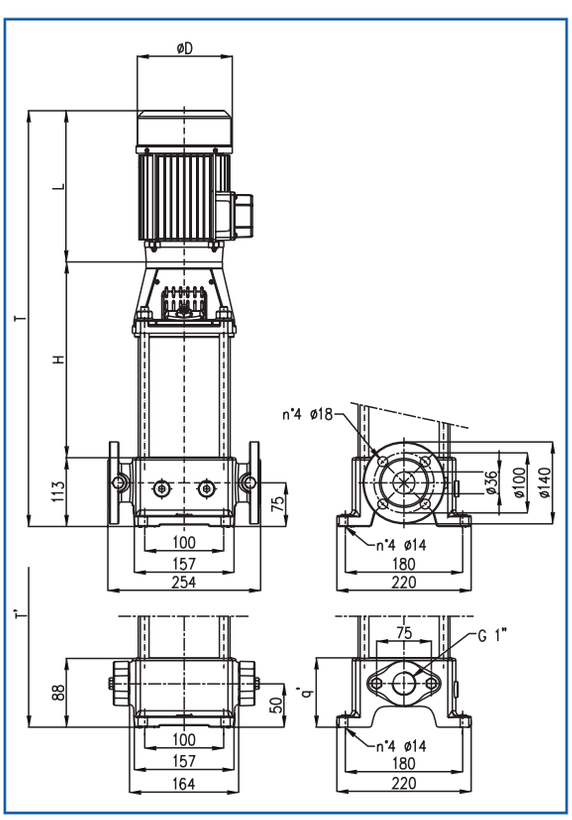


## DIMENSIONI E PESI • DIMENSIONS AND WEIGHT

| Tipo • *Type* | Ø D | H | L | T | T* |
|---|---|---|---|---|---|
| MK32/R4 | 170 | 281 | 234 | 628 | 603 |
| MK32/R5 | 170 | 311 | 234 | 658 | 633 |
| MK32/R6 | 170 | 341 | 234 | 688 | 663 |
| MK32/R7 | 170 | 381 | 234 | 728 | 703 |
| MK32/R8 | 185 | 411 | 247 | 771 | 746 |
| MK32/R9 | 185 | 441 | 247 | 801 | 776 |
| MK32/R10 | 185 | 471 | 272 | 856 | 831 |
| MK32/R11 | 185 | 501 | 272 | 886 | 861 |
| MK32/R12 | 185 | 545 | 272 | 930 | 905 |
| MK32/R13 | 185 | 575 | 272 | 960 | 935 |
| MK32/R14 | 210 | 605 | 301 | 1019 | 994 |
| MK32/R15 | 210 | 635 | 301 | 1049 | 1024 |
| MK32/R16 | 210 | 665 | 301 | 1079 | 1054 |
| MK32/R17 | 210 | 695 | 301 | 1109 | 1084 |
| MK32/R18 | 210 | 725 | 301 | 1139 | - |
| MK32/R19 | 210 | 755 | 301 | 1169 | - |
| MK32/R20 | 210 | 785 | 301 | 1199 | - |
| MK32/R21 | 210 | 815 | 301 | 1229 | - |
| MK32/R22 | 210 | 845 | 301 | 1259 | - |
| MK32/R23 | 210 | 875 | 301 | 1289 | - |
| MK32/R24 | 210 | 905 | 301 | 1319 | - |
| MK32/R25 | 210 | 935 | 301 | 1349 | - |